Rolf

CERTIFIÉ PAR CSTB NF ROBINETTERIE SANITAIRE · ACS CONFORMITÉ SANITAIRE · 10 GARANTIE

Référence : **501011701**

MITIGEUR DE LAVABO ELY'O SANS VIDAGE - CARTOUCHE TECHNOLOGIE C3 - ROLF

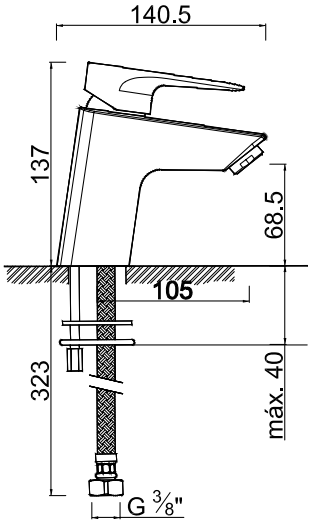

- **UN DESIGN ÉLÉGANT ET MODERNE.**
- **INSTALLATION RAPIDE ET FACILE GRÂCE À LA TECHNOLOGIE FIXOFAST.**
- **ECONOMIES D'EAU ET D'ÉNERGIE GRÂCE À LA TECHNOLOGIE C3.**

DESCRIPTION	Chromé - Manette métal - Cartouche céramique Ø35 mm C3 - Bec fixe avec aérateur Classe A - Limiteur de débit par point dur - Limiteur de température réglable - Livré sans vidage - Tirette latérale - Un point de fixation avec système facilitant Fixofast - Flexibles d'alimentation EPDM livrés pré-montés 350 mm - NFclassement E0 C3 A2 U3 (BABA)
CARACTÉRISTIQUES	Chromé. - Manette métal. - Cartouche Ø35 mm. - Bec fixe avec aérateur Classe A. - Un point de fixation avec étrier inclinable FIXOFAST. - Flexibles EPDM pré-montés 350 mm. - Livré sans vidage. - Tirette latérale. - Classement E0 C3 A2 U3 (BABA).
APPLICATIONS	Robinetterie de lavabo
CONDITIONS D'UTILISATION	Pression maximum : 5 bar - Pression d'utilisation : 3 bar - Température maximum de l'eau : 80°C (176°F) - produit Conforme aux réglementations en vigueur
COMPATIBILITÉ	S'installe sur tous les types de lavabo
PRÉCAUTION D'EMPLOI	1 point de fixation avec étrier inclinable FIXOFAST. Livré EPDM pré-montés 440mm

SPECIFICATIONS D'INSTALLATION	Permet l'équipement sanitaire des salles de bains et cuisine.
	Garantie 10 ans contre tout vice de fabrication y compris pour les cartouches - Cf conditions générales de vente
PRESCRIPTION DE POSE	Avant le montage nettoyer la tuyauterie pour éliminer toute impureté
PRESCRIPTION D'ENTRETIEN	Nettoyage à l'eau savonneuse avec un chiffon doux et bien sécher - Ne pas utiliser de produits nocifs, abrasifs ou chlorés